AGRI STANDARD 2000

LE SPÉCIALISTE DU BÂTIMENT EN CHARPENTE MÉTALLIQUE STANDARD ET SUR-MESURE

FABRICATION 100% FRANÇAISE

Votre bâtiment
100% réalisé dans nos locaux.

CHARPENTE GRENAILLÉE

www.agristandard2000.fr

GENERALITES

Tous nos modèles en Kit comprennent :
- La charpente avec la boulonnerie et les crosses d'ancrage
- La toiture en tôles nervurées ou en fibrociment avec les faîtières et toute la visserie

Champs d'application :

Nos bâtiments sont conformes aux nouveaux règlements de neige et de vent. Dans tous les cas consultez-nous pour optimiser votre choix en fonction du lieu de construction.

Nos séries standards :

Kit avec toiture fibrociment ou bac acier

- Gamme de base en travées de **4**, **5** et **6 m**.
- Hauteurs standards de **4**, **5**, **6**, **7** et **8 m** suivant modèles .
- Bâtiments avec travées et hauteurs hors standard : nous consulter.

Ancrages au sol :

- Système articulé ou encastré

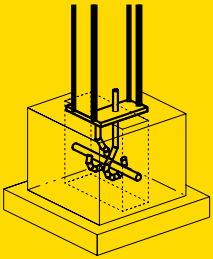

Ex. : Système articulé

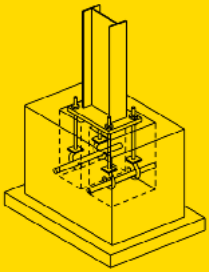

Ex. : Système encastré

Charpente métallique :

- Poutrelles IPE en acier **S235JR**, **S275JR** et **S355JR** avec sur demande certificat d'acier **1er choix**.
- Finition peinture : une couche antirouille brun rouge sur acier grenaillé.

Boulonnerie :

Classe 8.8 (serrage normal) et boulons HR (haute résistance) classe 10. 9.

Contreventements :

(croix de St André). Ils assurent la stabilité du bâtiment et devront toujours rester en place (peuvent être remplacés par des portiques de stabilité). Nous consulter.

Couverture :

1) Kit avec toiture bac acier
- Pente 15 %
- Tôle nervurée épaisseur 63/100e **1er choix** prélaquée, 25 microns.
- Fixation par vis auto-perceuse + rondelle néoprène + cavalier laqué.
- Faîtières en tôle pliée 63/100e prélaquée, 25 microns
- Couleur : voir teintes standards en dernière page

2) Kit avec toiture fibrociment
- Pente 22 %
- Fibrociment sans amiante avec avis technique, conforme au DTU 40.37 (à ventiler pour les bâtiments d'élevage).
- Fixation par vis auto-perceuse + rondelle néoprène + plaquette galvanisée.
- Faîtières à charnière en fibrociment, faîtière à charnière d'aération en fibrociment (3 pièces)
- Couleur : voir teintes standards en dernière page

Options :

Si vous le désirez, nous pouvons vous fournir en plus value :
- Tôles translucides polyester de longueur 2.30 m
- Tôles de toiture 75/100e suivant teintes standards
- Tôles de toiture avec atténuateurs de gouttage (à ne prévoir qu'en milieu ventilé)
- Tôles de bardage suivant teintes standards avec accessoires de finition
- Tôles perforées de bardage
- Ossatures métalliques de bardage
- Bardage à claire voie
- Portiques de stabilité en remplacement des croix de St André
- Galvanisation de la charpente et des pannes de toiture
- Système d'isolation en toiture et en bardage
- Fixation couverture crochet ou agrafe
- Portes sectionnelles, portes coulissantes, rideaux métalliques et portillons issue de secours
- Remplacement peinture anti-rouille standard par peinture mono-couche (gris 7000, vert 6001, bleu 5015)
- Seconde couche de peinture glycéro sur charpente (gris 7000, vert 6001, bleu 5015)
- Lanterneau de désenfumage 1400*1400 mm avec chevêtres et treuil mécanique
- Chéneau galvanisé non isolé (ép : 25/10) à souder ou à boulonner, compris fonds et moignons de descente d'eau.

Conditions de livraison :

Déchargement à la charge du client par un engin, capacité de levage 2,5 T, fourni par le client. La zone de déchargement devra être accessible aux engins semi-remorque.

Conseils :

N'hésitez pas à nous appeler pour établir votre bon de commande, nous vous assisterons. Le client est tenu de bien respecter les consignes de stockage telles que définies dans le dossier de montage qui lui est remis en main propre lors de la livraison.

Nota : Les sections de profils indiquées sur les croquis sont données à titre indicatif, et correspondent à des hypothèses de neige et de vent particulières (Fermé Ht 6 m / Vent II / NeigeA1 / Articulé travée 6 m).
En fonction du lieu d'implantation, de l'altitude du bâtiment et du système d'ancrage proposé, ces sections pourront être précisées sur simple demande.

Garantie :

Décennale fabricant sur nos fournitures.

Couverture Tôle

Variante chéneau bas de versant

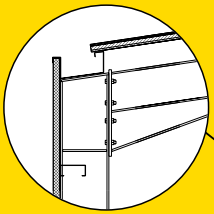

BP 08

(bi-pente de largeur 8.39 m)

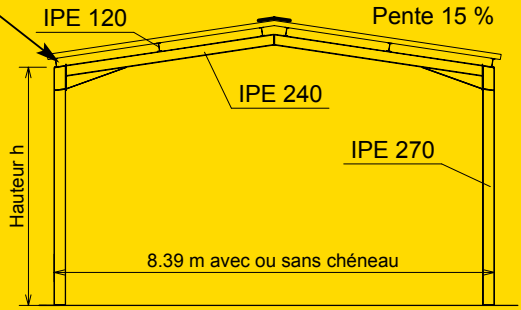

Hauteur h : 4 / 5 et 6 m, 2 fixations par pieds (articulés) ou 4 fixations par pieds

Travées de 4 / 5 et 6 m - Autres, nous consulter

Sections à confirmer en fonction des hypothèses de calculs : neige, vent, altitude, type d'ancrage, sismicité.

Couverture Fibro

Variante chéneau bas de versant

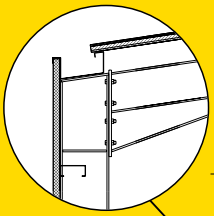

BF 11

(bi-pente de la largeur 11.11 m)

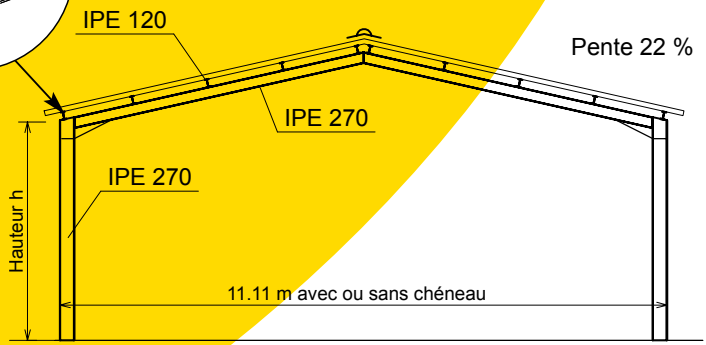

Hauteur h : 4 / 5 et 6 m, 2 fixations par pieds (articulés) ou 4 fixations par pieds

Travées de 4 / 5 et 6 m - Autres, nous consulter

Couverture Tôle

Variante chéneau bas de versant

BP 12

(bi-pente de largeur 12.26 m)

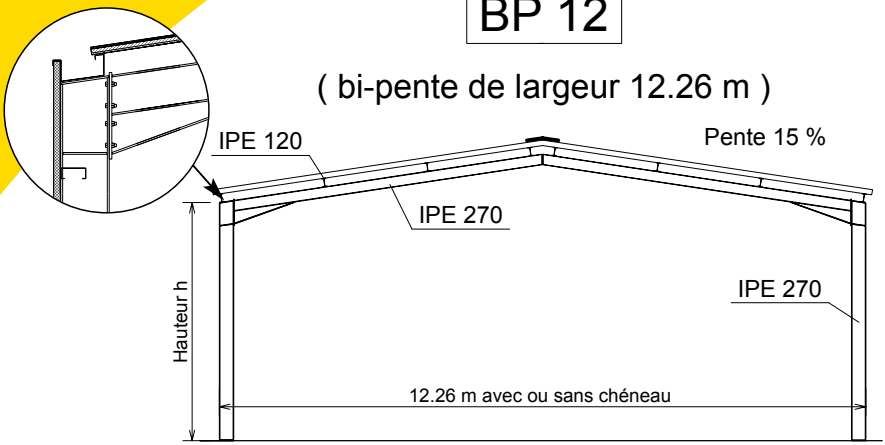

Hauteur h : 4 / 5 et 6 m, 2 fixations par pieds (articulés) ou 4 fixations par pieds

Travées de 4 / 5 et 6 m - Autres, nous consulter

Sections à confirmer en fonction des hypothèses de calculs : neige, vent, altitude, type d'ancrage, sismicité.

Couverture Fibro

Variante chéneau bas de versant

BF 14

(bi-pente de la largeur 13.81 m)

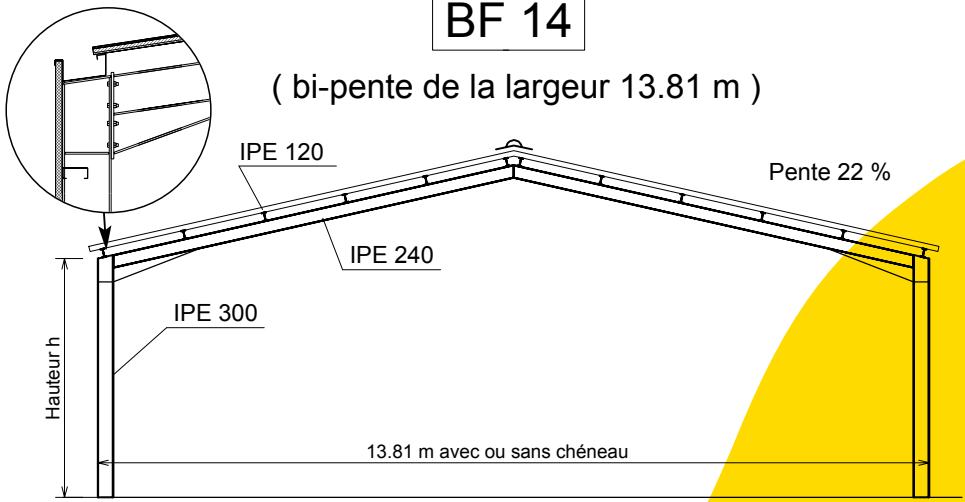

Hauteur h : 4 / 5 et 6 m, 2 fixations par pieds (articulés) ou 4 fixations par pieds

Travées de 4 / 5 et 6 m - Autres, nous consulter

Couverture Tôle

Variante chéneau bas de versant

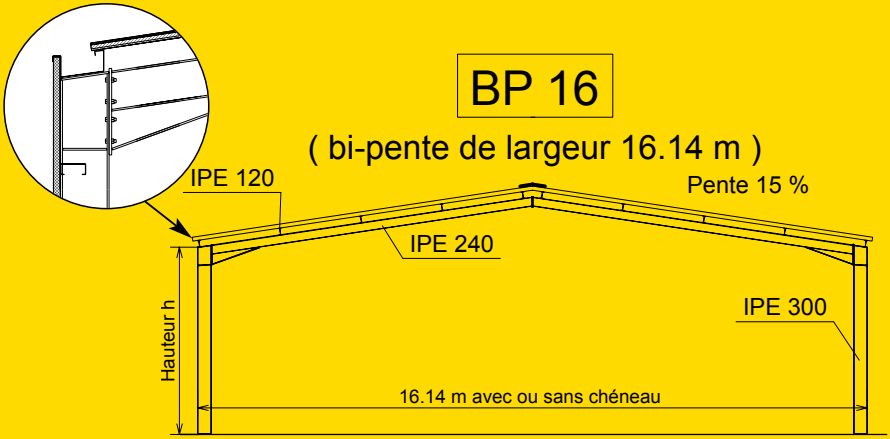

BP 16

(bi-pente de largeur 16.14 m)

Hauteur h : 4 / 5 / 6 et 8 m, 2 fixations par pieds (articulés) ou 4 fixations par pieds

Travées de 4 / 5 et 6 m - Autres, nous consulter

Sections à confirmer en fonction des hypothèses de calculs : neige, vent, altitude, type d'ancrage, sismicité.

Couverture Fibro

Variante chéneau bas de versant

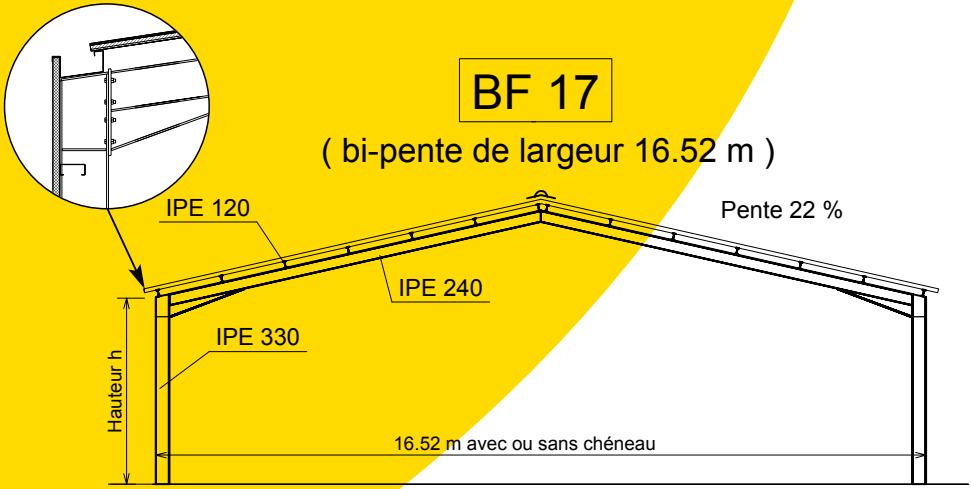

BF 17

(bi-pente de largeur 16.52 m)

Hauteur h : 4 / 5 et 6 m, 2 fixations par pieds (articulés) ou 4 fixations par pieds

Travées de 4 / 5 et 6 m - Autres, nous consulter

Couverture Tôle

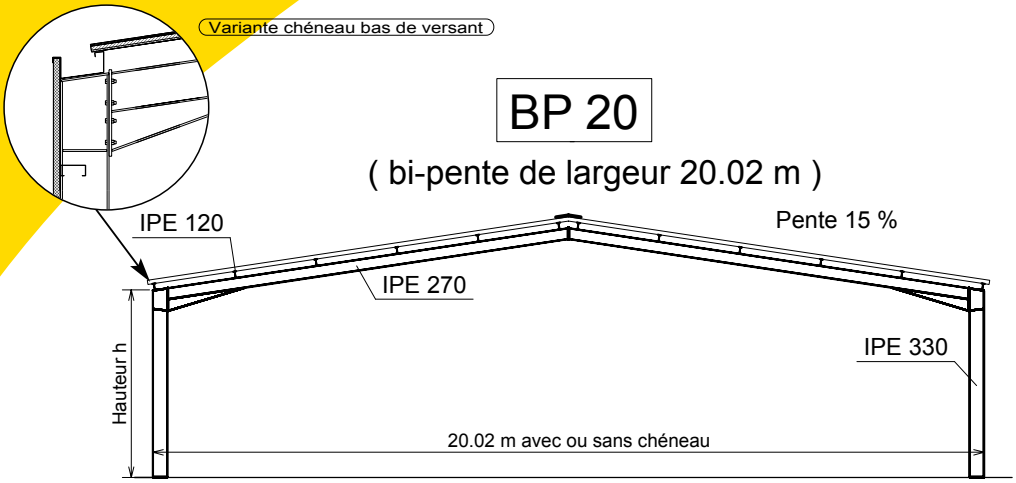

BP 20

(bi-pente de largeur 20.02 m)

Hauteur h : 4 / 5 / 6 et 8 m, 2 fixations par pieds (articulés) ou 4 fixations par pieds

Travées de 4 / 5 et 6 m - Autres, nous consulter

Sections à confirmer en fonction des hypothèses de calculs : neige, vent, altitude, type d'ancrage, sismicité.

Couverture Fibro

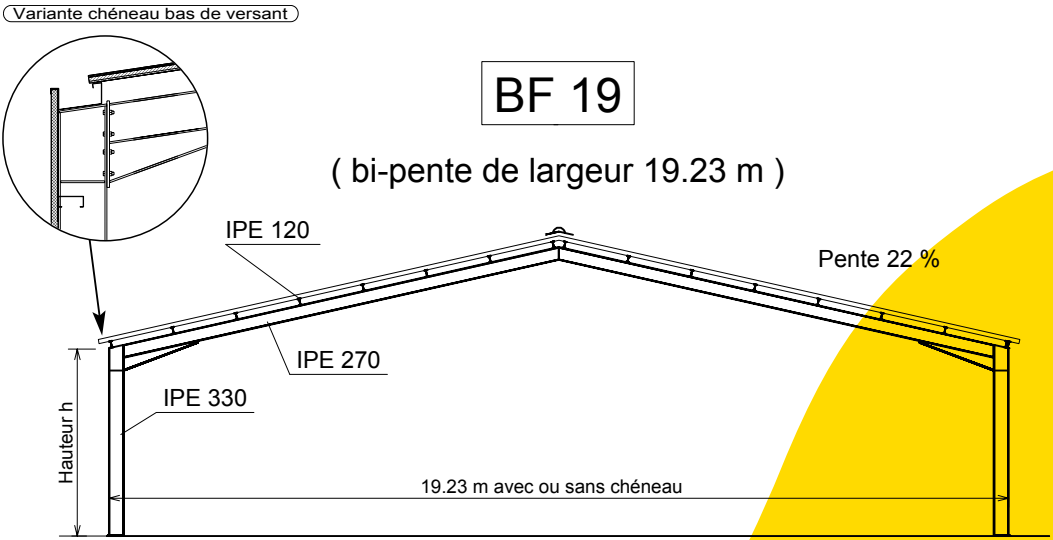

BF 19

(bi-pente de largeur 19.23 m)

Hauteur h : 4 / 5 et 6 m, 2 fixations par pieds (articulés) ou 4 fixations par pieds

Travées de 4 / 5 et 6 m - Autres, nous consulter

Couverture Tôle

Variante chéneau bas de versant

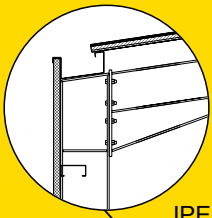

BP 24

(bi-pente de largeur 23.89 m)

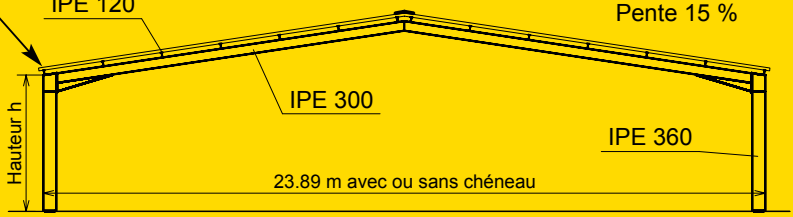

Hauteur h : 4 / 5 / 6 et 8 m, 2 fixations par pieds (articulés) ou 4 fixations par pieds

Travées de 4 / 5 et 6 m - Autres, nous consulter

Sections à confirmer en fonction des hypothèses de calculs : neige, vent, altitude, type d'ancrage, sismicité.

Couverture Fibro

Variante chéneau bas de versant

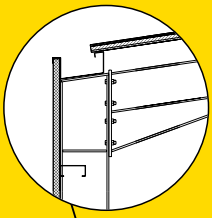

BF 22

(bi-pente de largeur de 21.93 m)

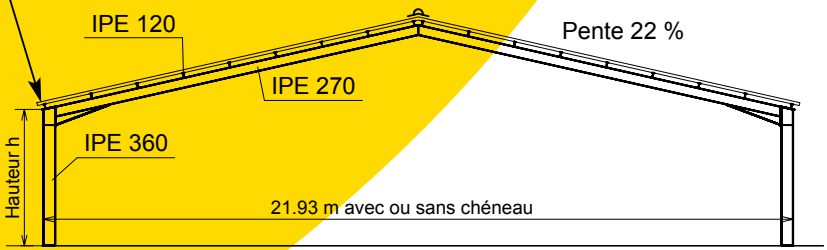

Hauteur h : 4 / 5 / 6 et 7 m, 2 fixations par pieds (articulés) ou 4 fixations par pieds

Travées de 4 / 5 et 6 m - Autres, nous consulter

Couverture Tôle

Variante chéneau bas de versant

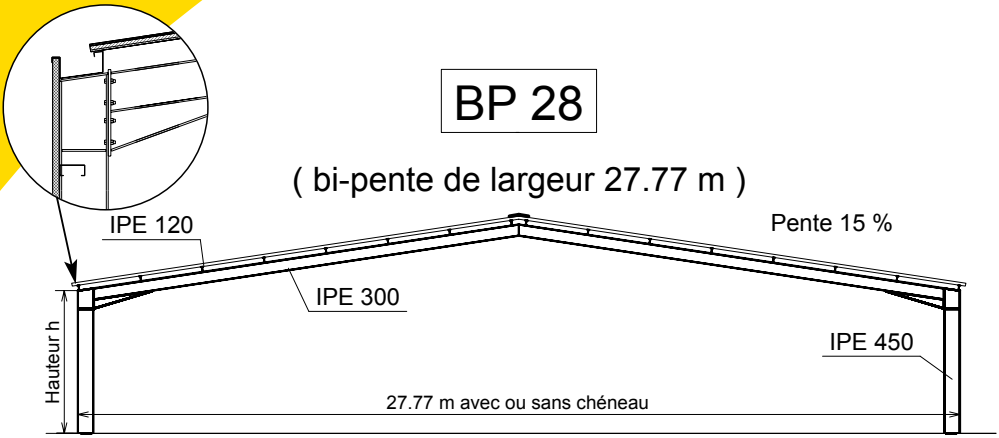

BP 28

(bi-pente de largeur 27.77 m)

Hauteur h : 4 / 5 / 6 et 8 m, 2 fixations par pieds (articulés) ou 4 fixations par pieds

Travées de 4 / 5 et 6 m - Autres, nous consulter

Sections à confirmer en fonction des hypothèses de calculs :
neige, vent, altitude, type d'ancrage, sismicité.

Couverture Fibro

Variante chéneau bas de versant

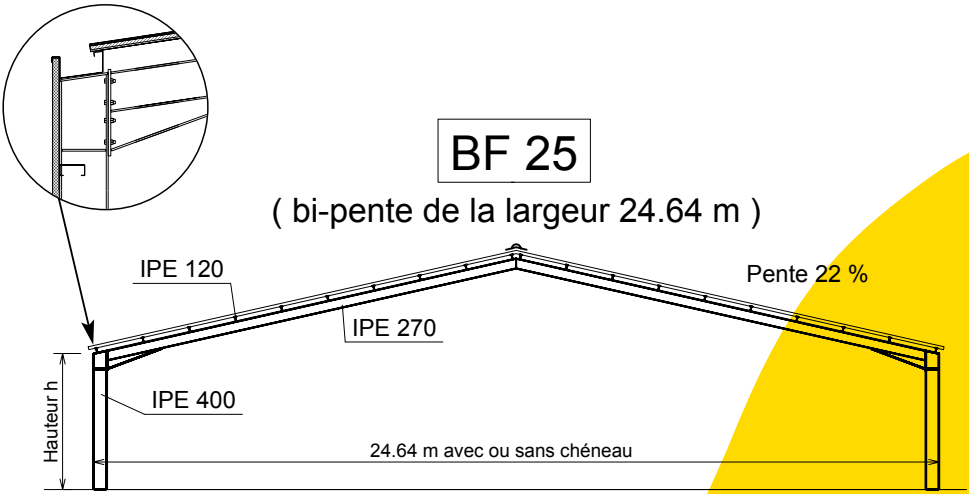

BF 25

(bi-pente de la largeur 24.64 m)

Hauteur h : 4 / 5 / 6 / 7 et 8 m, 2 fixations par pieds (articulés) ou 4 fixations par pieds

Travées de 4 / 5 et 6 m - Autres, nous consulter

Couverture Tôle

Variante chéneau bas de versant

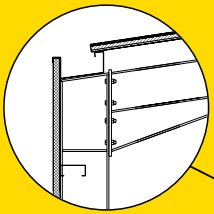

AP 06

(appentis de largeur 5.82 m)

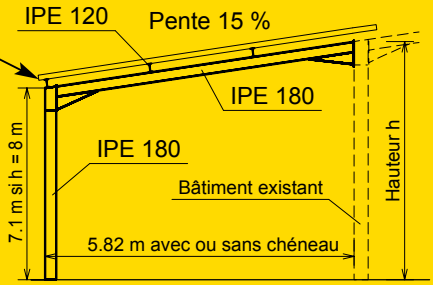

Hauteur h : 4 / 5 / 6 et 8 m, 2 fixations par pieds (articulés) ou 4 fixations par pieds

Travées de 4 / 5 et 6 m - Autres, nous consulter

Sections à confirmer en fonction des hypothèses de calculs : neige, vent, altitude, type d'ancrage, sismicité.

Couverture Fibro

Variante chéneau bas de versant

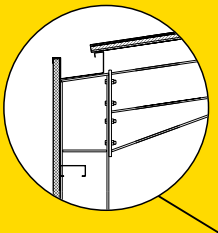

AF 07

(appentis de largeur 6.68)

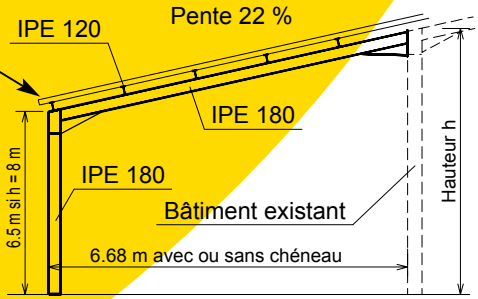

Hauteur h : 4 / 5 / 6 / 7 et 8 m, 2 fixations par pieds (articulés) ou 4 fixations par pieds

Travées de 4 / 5 et 6 m - Autres, nous consulter

Couverture Tôle

Variante chéneau bas de versant

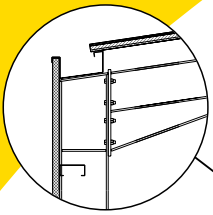

AP 08

(appentis de largeur 7.76 m)

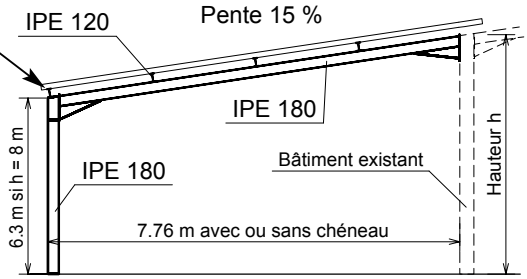

Hauteur h : 4 / 5 / 6 et 8 m, 2 fixations par pieds (articulés) ou 4 fixations par pieds

Travées de 4 / 5 et 6 m - Autres, nous consulter

Sections à confirmer en fonction des hypothèses de calculs :
neige, vent, altitude, type d'ancrage, sismicité.

Couverture Fibro

Variante chéneau bas de versant

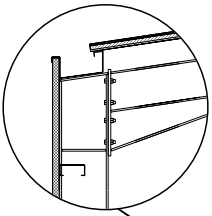

AF 08

(appentis de largeur 8.03 m)

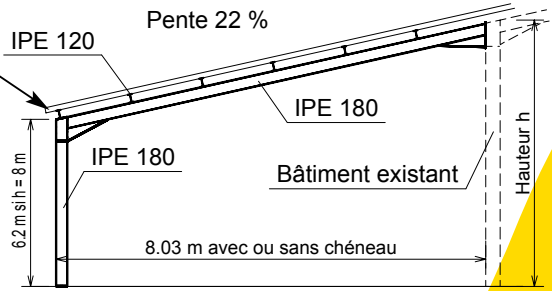

Hauteur h : 4 / 5 / 6 / 7 et 8 m, 2 fixations par pieds (articulés) ou 4 fixations par pieds

Travées de 4 / 5 et 6 m - Autres, nous consulter

Couverture Tôle

Variante chéneau bas de versant

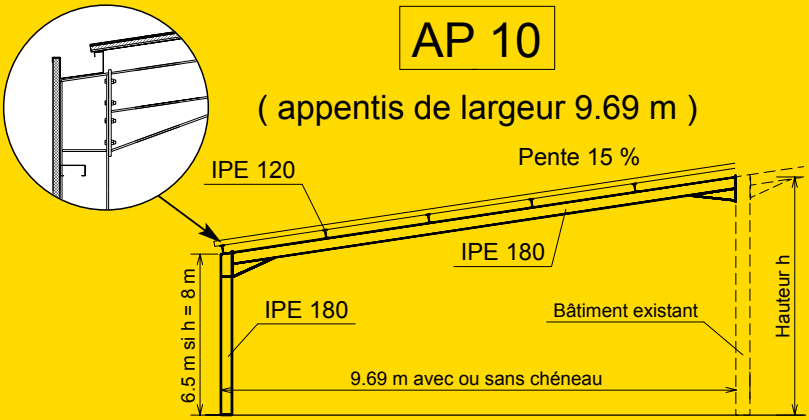

AP 10

(appentis de largeur 9.69 m)

Hauteur h : 4 / 5 / 6 et 8 m, 2 fixations par pieds (articulés) ou 4 fixations par pieds

Travées de 4 / 5 et 6 m - Autres, nous consulter

Sections à confirmer en fonction des hypothèses de calculs : neige, vent, altitude, type d'ancrage, sismicité.

Couverture Fibro

Variante chéneau bas de versant

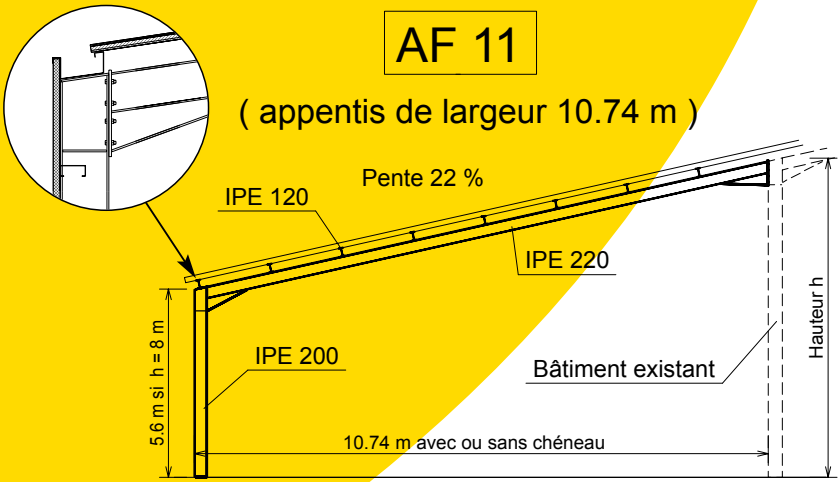

AF 11

(appentis de largeur 10.74 m)

Hauteur h : 4 / 5 / 6 / 7 et 8 m, 2 fixations par pieds (articulés) ou 4 fixations par pieds

Travées de 4 / 5 et 6 m - Autres, nous consulter

Couverture Tôle

Variante chéneau bas de versant

AP 12

(appentis de largeur 11.63 m)

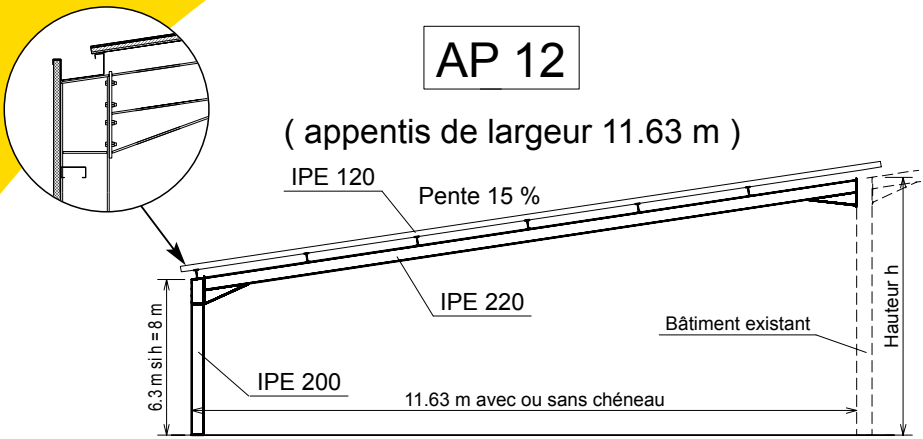

Hauteur h : 4 / 5 / 6 et 8 m, 2 fixations par pieds (articulés) ou 4 fixations par pieds

Travées de 4 / 5 et 6 m - Autres, nous consulter

Sections à confirmer en fonction des hypothèses de calculs : neige, vent, altitude, type d'ancrage, sismicité.

Couverture Fibro

Variante chéneau bas de versant

CF 27

(bi-pente de largeur 27.34 m)

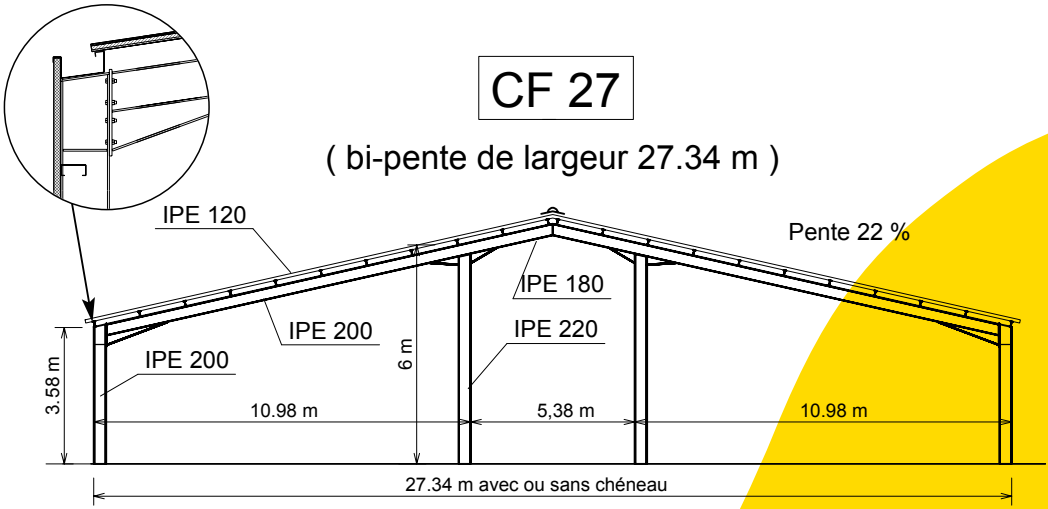

Hauteur h : 6 m, 2 fixations par pieds (articulés) ou 4 fixations par pieds

Travées de 4 / 5 et 6 m - Autres, nous consulter

Couverture Tôle

Variante chéneau bas de versant

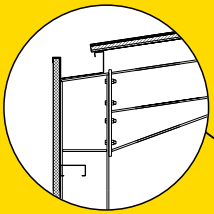

MP 06

(monopente de largeur 6.04 m)

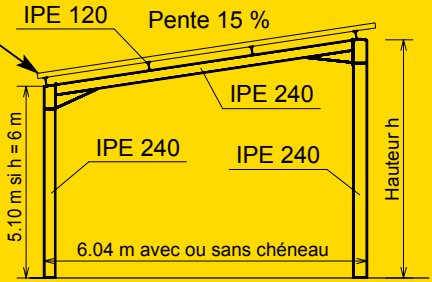

Hauteur h : 4 / 5 et 6 m, 2 fixations par pieds (articulés) ou 4 fixations par pieds

Travées de 4 / 5 et 6 m - Autres, nous consulter

Sections à confirmer en fonction des hypothèses de calculs : neige, vent, altitude, type d'ancrage, sismicité.

Couverture Fibro

Variante chéneau bas de versant

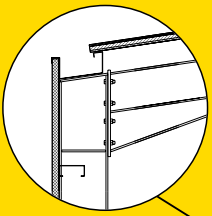

MF 07

(monopente de largeur 6.92 m)

Pente 22 %

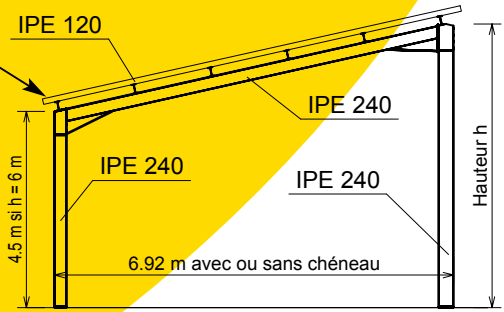

Hauteur h : 4 / 5 et 6 m, 2 fixations par pieds (articulés) ou 4 fixations par pieds

Travées de 4 / 5 et 6 m - Autres, nous consulter

Couverture Tôle

Variante chéneau bas de versant

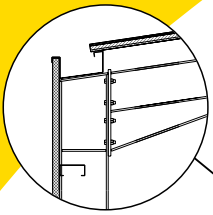

MP 08

(monopente de largeur 8.03 m)

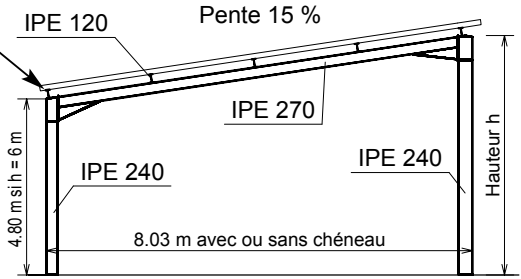

Hauteur h : 4 / 5 et 6 m, 2 fixations par pieds (articulés) ou 4 fixations par pieds

Travées de 4 / 5 et 6 m - Autres, nous consulter

Sections à confirmer en fonction des hypothèses de calculs : neige, vent, altitude, type d'ancrage, sismicité.

Couverture Fibro

Variante chéneau bas de versant

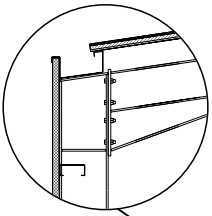

MF 08

(monopente de largeur 8.27 m)

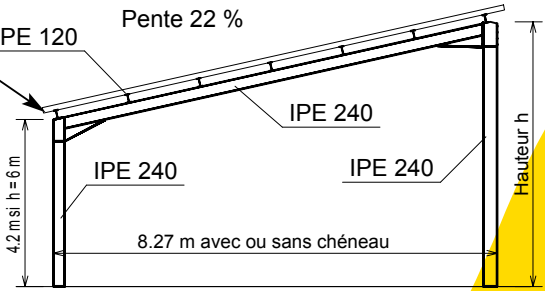

Hauteur h : 4 / 5 et 6 m, 2 fixations par pieds (articulés) ou 4 fixations par pieds

Travées de 4 / 5 et 6 m - Autres, nous consulter

Couverture Tôle

Variante chéneau bas de versant

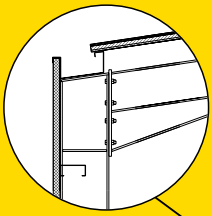

MP 10

(monopente de largeur 9.96 m)

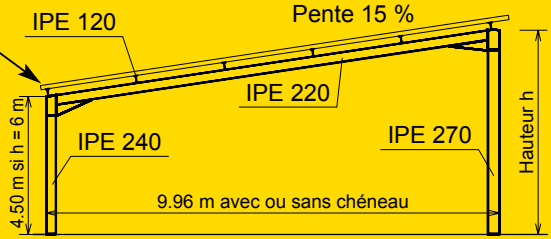

Hauteur h : 4 / 5 et 6 m, 2 fixations par pieds (articulés) ou 4 fixations par pieds

Travées de 4 / 5 et 6 m - Autres, nous consulter

Sections à confirmer en fonction des hypothèses de calculs : neige, vent, altitude, type d'ancrage, sismicité.

Couverture Fibro

Variante chéneau bas de versant

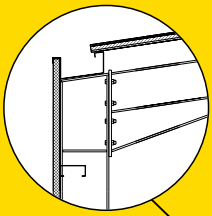

MF 11

(monopente de largeur 11.04 m)

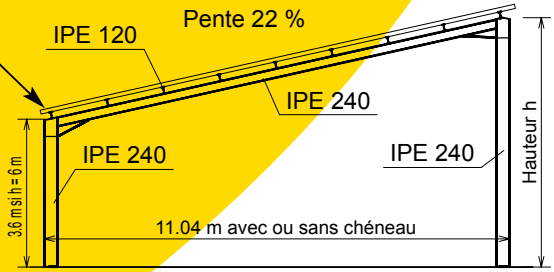

Hauteur h : 4 / 5 et 6 m, 2 fixations par pieds (articulés) ou 4 fixations par pieds

Travées de 4 / 5 et 6 m - Autres, nous consulter

Couverture Tôle

Variante chéneau bas de versant

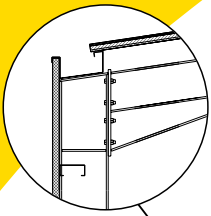

MP 12

(monopente de largeur 11.93 m)

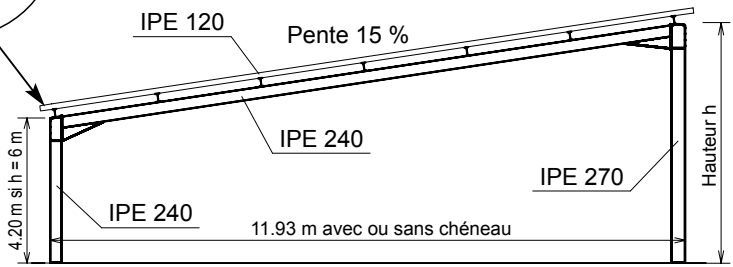

Hauteur h : 4 / 5 et 6 m, 2 fixations par pieds (articulés) ou 4 fixations par pieds

Travées de 4 / 5 et 6 m - Autres, nous consulter

Sections à confirmer en fonction des hypothèses de calculs :
neige, vent, altitude, type d'ancrage, sismicité.

Couverture Fibro

Variante chéneau bas de versant

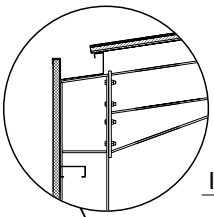

CF 22

(bi-pente de largeur 21.93 m)

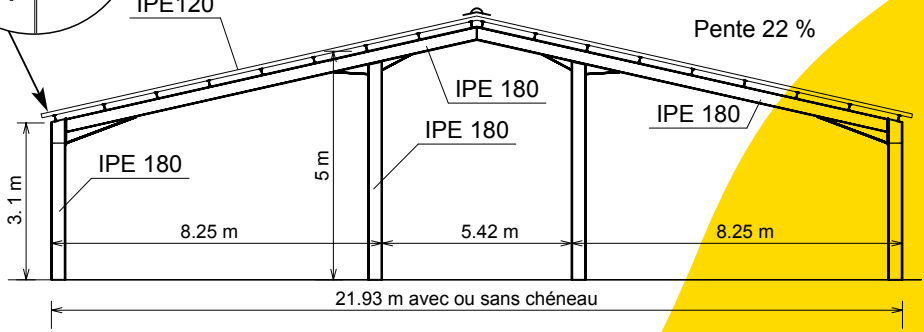

Hauteur h : 5 m, 2 fixations par pieds (articulés) ou 4 fixations par pieds

Travées de 4 / 5 et 6 m - Autres, nous consulter

Couverture Tôle

Variante chéneau bas de versant

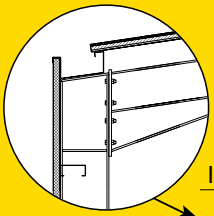

MPA 06

(monopente de largeur 6.09 m
+ auvent de largeur 4 m)

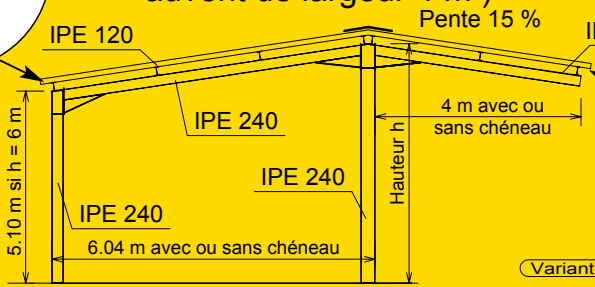

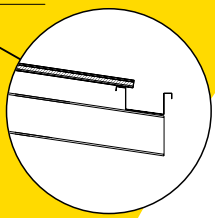

Variante chéneau bas de versant

Hauteur h : 4 / 5 et 6 m, 2 fixations par pieds (articulés) ou 4 fixations par pieds

Travées de 4 / 5 et 6 m - Autres, nous consulter

Sections à confirmer en fonction des hypothèses de calculs :
neige, vent, altitude, type d'ancrage, sismicité.

Couverture Fibro

BARDAGE A CLAIRE VOIE

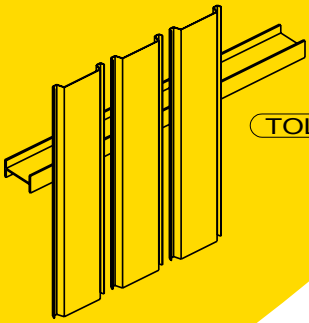

TOLE

Lisse de bardage économique
en tole galvanisée.

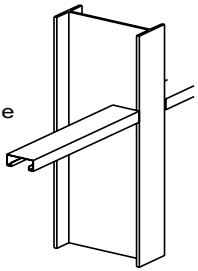

Couverture Tôle

Variante chéneau bas de versant

MPA 08

(monopente de largeur 8.03 m
+ auvent de largeur 4 m)

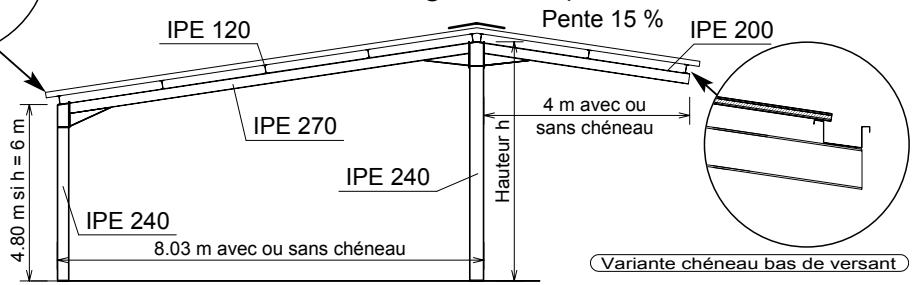

Hauteur h : 4 / 5 et 6 m, 2 fixations par pieds (articulés) ou 4 fixations par pieds

Travées de 4 / 5 et 6 m - Autres, nous consulter

Sections à confirmer en fonction des hypothèses de calculs :
neige, vent, altitude, type d'ancrage, sismicité.

Couverture Fibro

Variante chéneau bas de versant

MFA 08

(monopente de largeur 8.25 m
+ auvent de largeur 4 m)

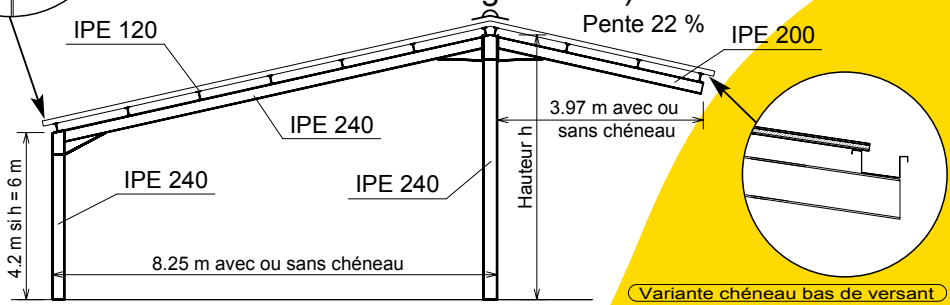

Hauteur h : 4 / 5 et 6 m, 2 fixations par pieds (articulés) ou 4 fixations par pieds

Travées de 4 / 5 et 6 m - Autres, nous consulter

Couverture Tôle

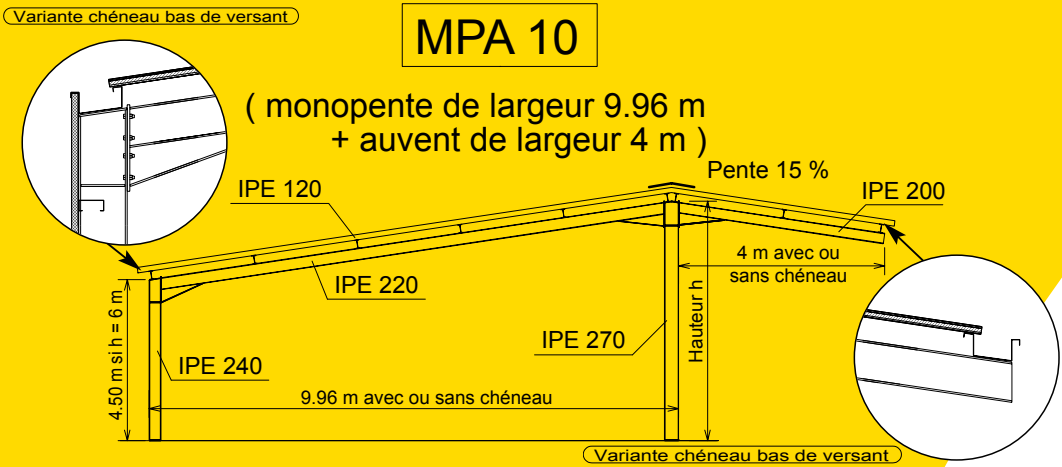

Hauteur h : 4 / 5 et 6 m, 2 fixations par pieds (articulés) ou 4 fixations par pieds

Travées de 4 / 5 et 6 m - Autres, nous consulter

Sections à confirmer en fonction des hypothèses de calculs : neige, vent, altitude, type d'ancrage, sismicité.

Couverture Fibro

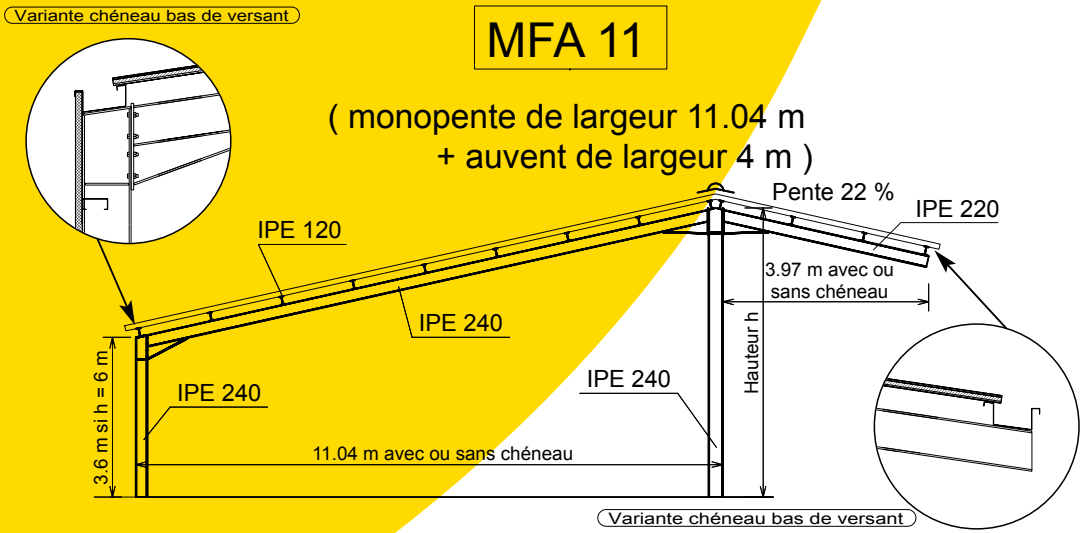

Hauteur h : 4 / 5 et 6 m, 2 fixations par pieds (articulés) ou 4 fixations par pieds

Travées de 4 / 5 et 6 m - Autres, nous consulter

Couverture Tôle

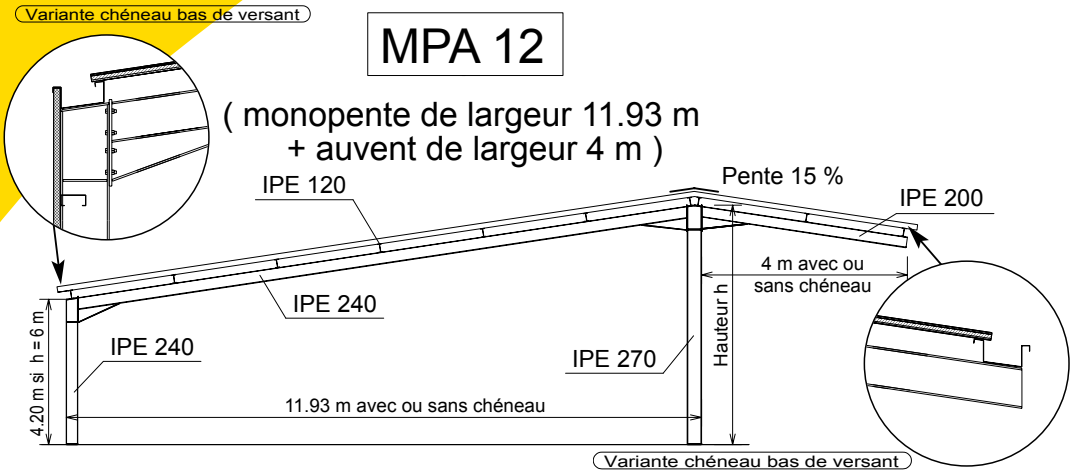

Hauteur h : 4 / 5 et 6 m, 2 fixations par pieds (articulés) ou 4 fixations par pieds

Travées de 4 / 5 et 6 m - Autres, nous consulter

Sections à confirmer en fonction des hypothèses de calculs :
neige, vent, altitude, type d'ancrage, sismicité.

Couverture Fibro

Un dossier de montage complet et détaillé livré avec votre bâtiment.

LISSE PIGNON SUR POTEAU D'ANGLE

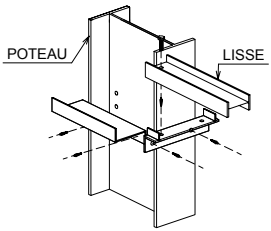

BRETELLES ET LIERNES ENTRE LISSES

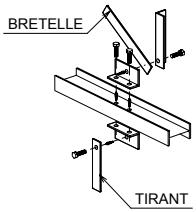

PANNE SUR ARBA

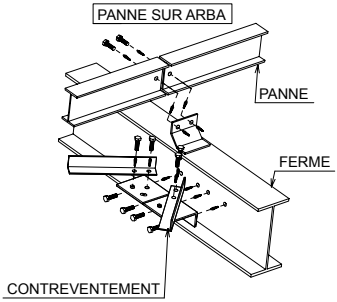

LAMBREQUIN PIGNON POUR FIXATION BARDAGE

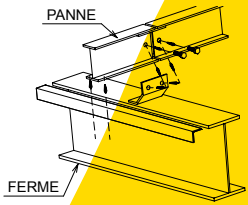

Couverture Tôle

AV02

(auvent de largeur 2 m)

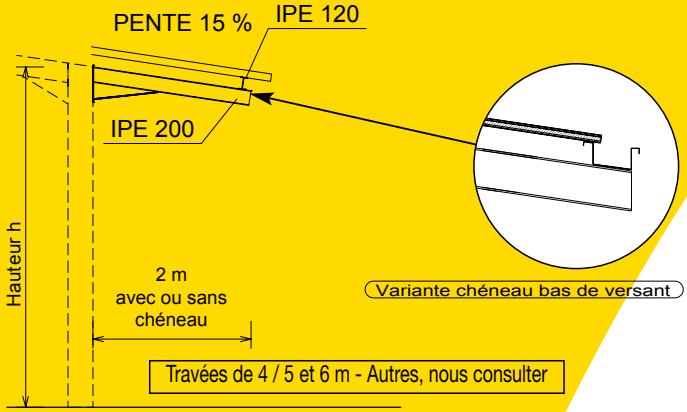

Travées de 4 / 5 et 6 m - Autres, nous consulter

Sections à confirmer en fonction des hypothèses de calculs :
neige, vent, altitude, type d'ancrage, sismicité.

Couverture Fibro

VF04

(auvent de largeur 3.97 m)

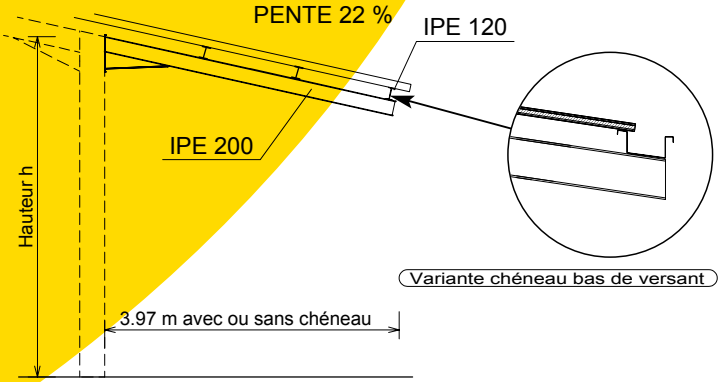

Travées de 4 / 5 et 6 m - Autres, nous consulter

AV04

(auvent de largeur 4 m)

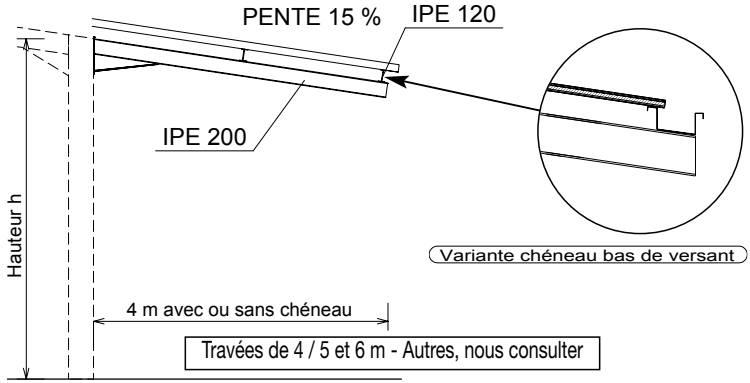

Sections à confirmer en fonction des hypothèses de calculs :
neige, vent, altitude, type d'ancrage, sismicité.

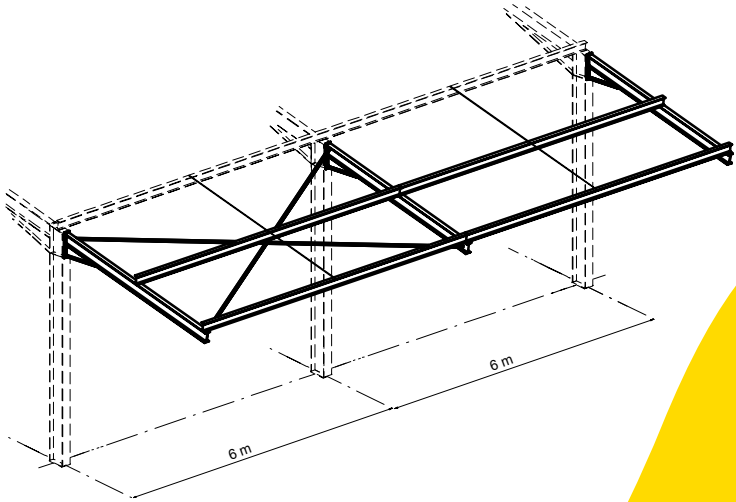

1) MISE EN PLACE DES POTEAUX

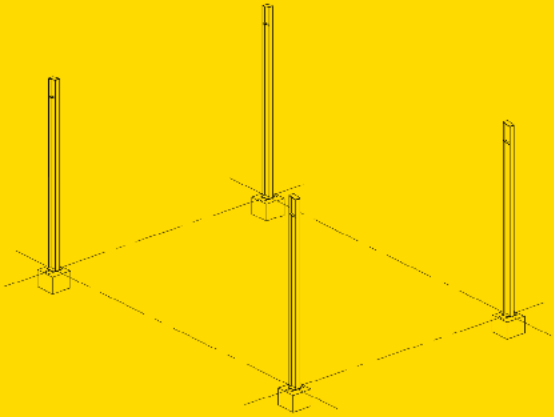

2) MISE EN PLACE DES STABILITES ET PANNES

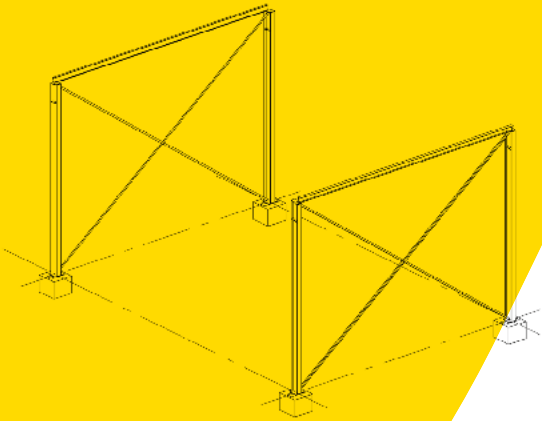

3) MISE EN PLACE DES ARBALETRIERS

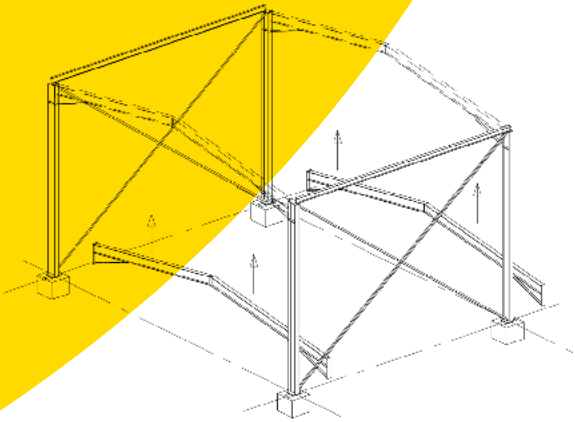

4) MISE EN PLACE DES PANNES COURANTES

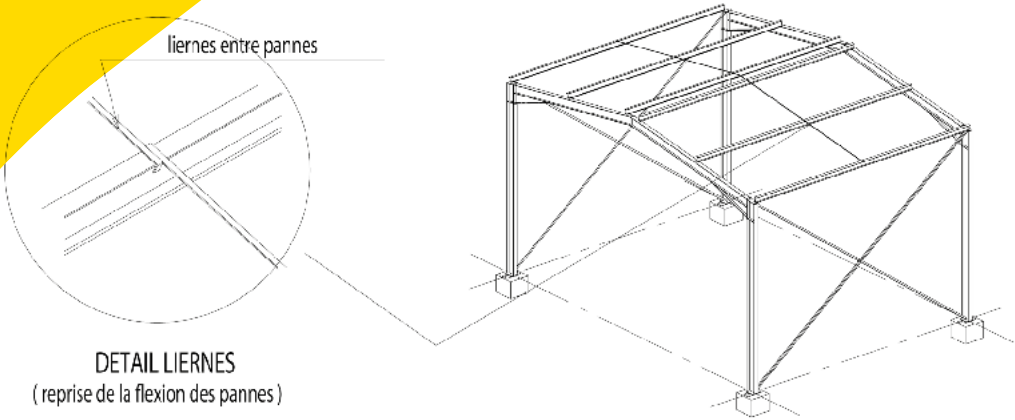

5) MISE EN PLACE DES CONTREVENTEMENTS DE TOITURE

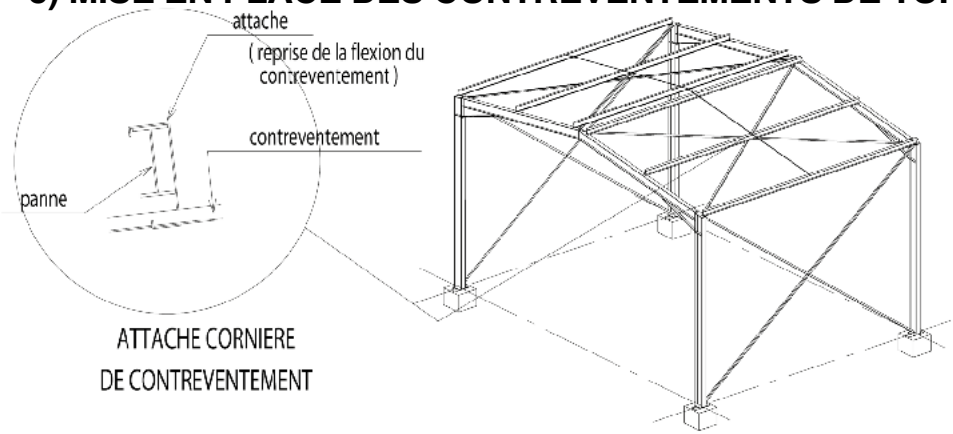

6) MISE EN PLACE DES TRAVEES SUIVANTES

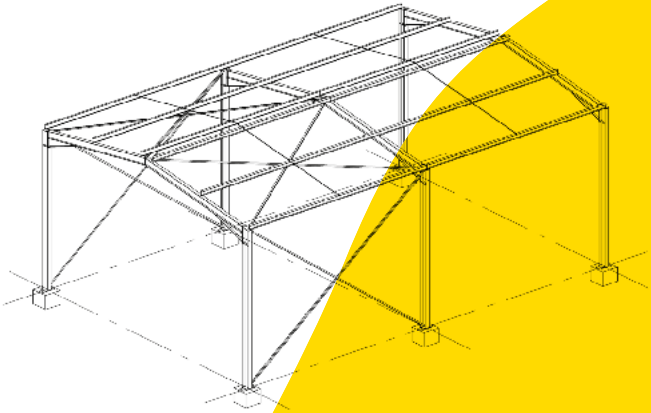

EXEMPLES DE MONTAGE

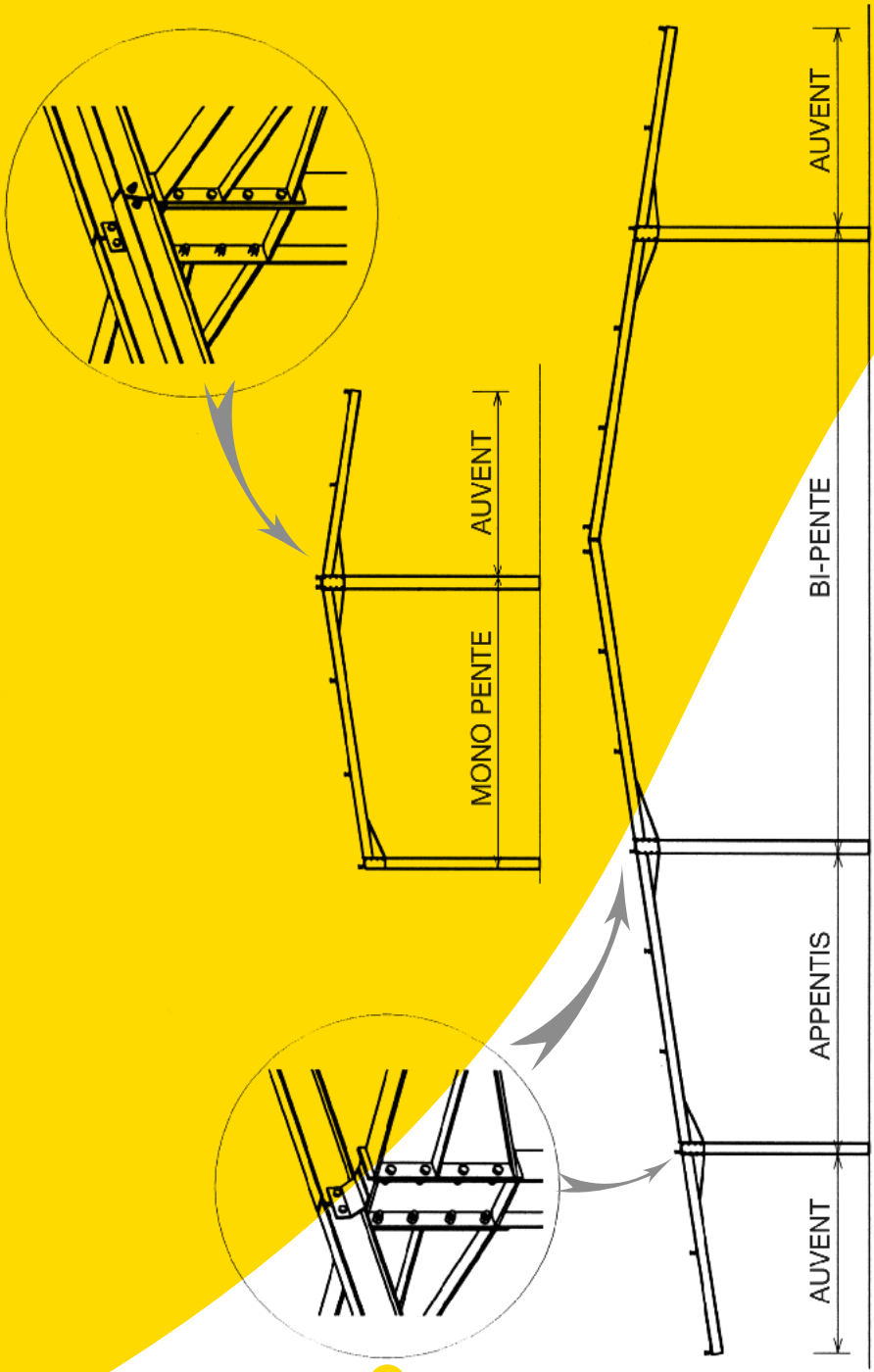

> TOITURE TOLE PRELAQUEE

COULEURS		Désignation des tôles nervurées prélaquées					
TEINTE		RAL	Tôle 63/100e	Tôle 75/100e	Tôle 63/100e perforée	Tôle 63/100e Régulateur de condensation	Tôle 75/100e Régulateur de condensation
Vert Réséda		6011	●	●	●	●	●
Bleu Ardoise		5008	●	●	●	●	●
Rouge Tuile		2001	●			●	
Brun Rouge		8012	●	●		●	●
Bois		8024	●			●	
Gris Beige		1019	●		●	●	
Sable		1015	●	●	●	●	●
Gris Pierre		9002	●			●	
Blanc		9010	●			●	
Vert Mousse		6005	●			●	
Gris Terre		7022	●			●	
Vert Pâle		6021	●		●	●	
Brun Lauze		7006	●			●	
Gris Alu		9006	●	●		●	●
Gris Graphite		7015	●	●		●	●
Gris Anthracite		7016	●			●	

> TOITURE FIBROCIMENT

COULEURS	
Noir (6 1/2 ondes)	
Gris nuage (6 1/2 ondes)	
Brun manganèse (6 1/2 ondes)	
Terracotta (6 1/2 ondes)	
Gris naturel (6 1/2 ondes)	
Noir bleuté (6 1/2 ondes)	
Brun rouge (6 1/2 ondes)	
Vert bronze (6 1/2 ondes)	
Flammée (6 ondes)	

Fibrociment sans amiante renforcé
Avis technique : DTU 40-37
Norme NF EN 494:2012
Norme NF EN 15057:2006

Malgré tout le soin apporté à la réalisation de ces nuanciers, nous ne pouvons garantir à 100 % l'exactitude des teintes.

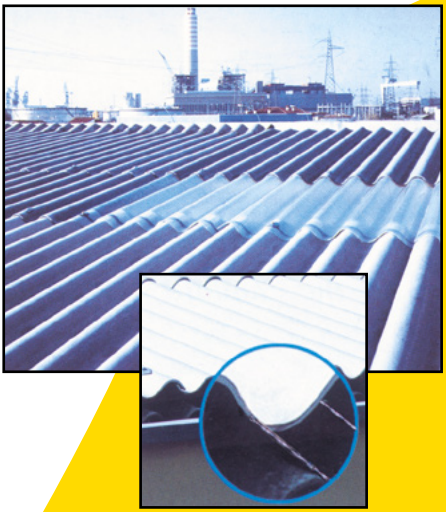

Bâtiment sur mesure
L 45 m - H 5m50 - I 23m50
Pente 24% - Couverture bac sec

Bâtiment sur mesure
L 30 m - H 7m80 - I 17 m
Pente 22% - Couverture fibro ciment
Poutre porteuse 12 m

Bâtiment sur mesure
L 42 m - H 7 m - I 25+10 m
Pente 37% - Couverture bac sec avec panneaux photovoltaïques

AGRI STANDARD 2000

LE SPÉCIALISTE DU BÂTIMENT
EN CHARPENTE MÉTALLIQUE
STANDARD ET SUR-MESURE

PA Ardennes Emeraude - 08090 TOURNES
agri.standard.2000@metalinov.fr
tél. 03 24 54 24 35 - fax 03 24 52 96 70
www.agristandard2000.fr